TECHNISCHES DATENBLATT

VIVO 90 HYDRO 16 M1

Rev. 10_2020

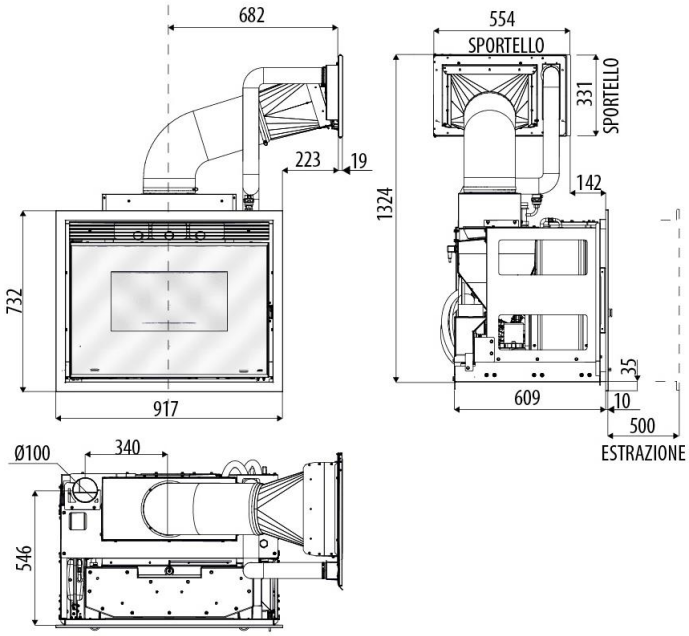

EN 14785
BImSchV Stufe 2
Regensburger / Aachener / Münchener BStV
Conto Termico 2.0
4 stelle DM.186 / Conto Termico 2.0
LRV

A++

ECO DESIGN 2022

CLASSE DE PERFORMANCE ENVIRONNEMENTALE
Appareil de classe 7★
flamme VERTE — Le label du chauffage au bois
www.flammeverte.org
Avec le concours de l'ADEME

certificazione aria PULITA

maestro

Technische Merkmale

Nominale Nutzleistung	**18,0 kW (15.480 kcal/h)**
Nominale Nutzleistung (H_2O)	**13,0 kW (11.180 kcal/h)**
Minimale Nutzleistung	**5,8 kW (4.988 kcal/h)**
Minimale Nutzleistung (H_2O)	**3,8 KW (3.268 kcal/h)**
Wirkungsgrad bei Max.-Betr.	**94,2%**
Wirkungsgrad bei Min.-Betr.	**95,9%**
Max. Temperatur der austretenden Rauchgase	**116°C**
Min. Temperatur der austretenden Rauchgase	**64°C**
Feinstaub/OGC/NOx (10% O_2)	**12 – 2 – 114 mg/Nm3**
CO bei 10% O_2 min. und max	**0,022 — 0,009%**
CO_2 min. und max	**6,4% – 10.4%**
Max. Wasserdruck	**2,0 bar – 200 kPa**
Mindestförderdruck	**0,02 mbar – 2 Pa**
Abgasmasse	**13,2 g/sec**
Fassungsvermögen des Pelletbehälters	**64 litri (con tubo caricamento)**
Art des Pellet-Brennstoffs	**Ø 6 mm 3÷40 mm**
Stündlicher Pellet-Verbrauch	**Min ~ 1,2 kg/h * Max. ~ 3,9 kg/h ***
Betriebsautonomie	**Al min ~ 34 h * Al max. ~ 11 h ***
Heizbarer Rauminhalt m^3	**387/40 – 442/35 – 516/30 ****
Verbrennungslufteinlass	**Ø 60 mm**
Rauchgasaustritt	**Ø 100 mm**
Luftaufnahme	**80 cm2**
Elektrische Nennleistung (EN 60335-1)	**125W (max 450W)**
Versorgungsspannung und Frequenz	**230 Volt / 50 Hz**
Netto-Gewicht	**230kg**
Gewicht mit Verpackung	**250kg**
Abstand von brennbaren Materialien (rückwärtig/seitlich/niedriger)	**220+30(insulation) mm 70+30(insulation) mm 500 mm**
Abstand von brennbaren Materialien (Decke/Vorderseite)	**1000+30(insulation) mm 1000 mm**

* Die Werte können je nach Art des verwendeten Brennstoffs schwanken
** Heizbarer Rauminhalt je nach pro m^3 geforderter Leistung (jeweils 40-35-30 Kcal/h m^3)

Anschluss Hydraulische Anlage

VIVO 90 PELLET HYDRO ohne Bausatz Brauchwasser

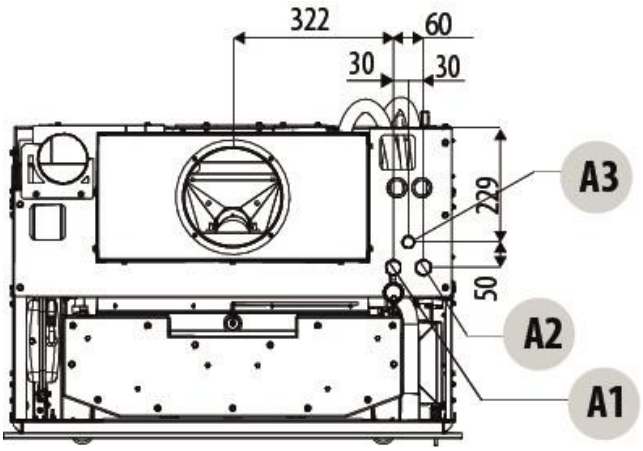

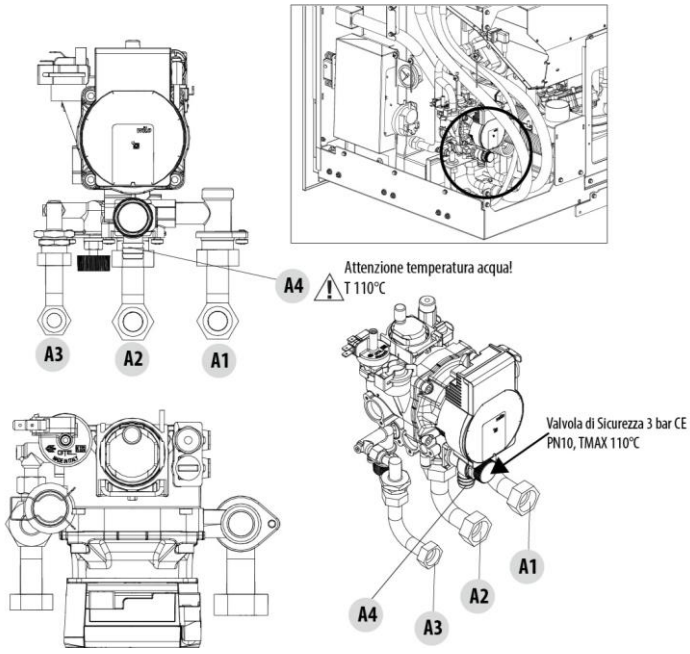

A1 Heating delivery ¾'' M A2 Heating return ¾'' M A3 Filling the system ½'' M A4 Drainage system ¼"M	A1 Mandata acqua riscaldamento ¾"M A2 Ritorno acqua riscaldamento ¾"M A3 Carico impianto ½" A4 Scarico impianto ¼"M

Es wird wärmstens empfohlen, die gesamte anlage vor dem anschluss auszuwaschen, damit ablagerungen und rückstände beseitigt werden. Vor dem heizofen sind immer sperrventile zu installieren, damit der erstere von der wasseranlage getrennt werden kann, falls er bewegt oder versetzt werden muss, um normale oder aussergewöhnlicher wartungsarbeiten durchzuführen. den heizofen mit flexiblen rohrleitungen anschliessen, damit der heizofen nicht zu stark an die anlage gebunden ist und kleine verschiebungen möglich sind.